DECOWELL®
德克威尔自动化

为客户创造持续价值

非管理以太网交换机

DIN导轨式或壁挂式安装

德克威尔 • 工业智造可靠伙伴

DECOWELL®
德克威尔自动化

CONTENTS

目录

关于我们 02
荣誉资质 04
产品介绍 05
产品命名规则 07
产品尺寸 08
接口说明 09
产品参数 11
产品型号速查表 07
产品应用行业 08
我们的服务 09

关于我们

南京德克威尔自动化有限公司成立于 2016 年， 是一家集技术研发、 生产和销售及服务为一体的国家高新技术企业。专注工业控制整体解决方案，从核心电气元件到整体方案，广泛应用于 3C 电子、物流、汽车、半导体、包装、食品、医药等行业，助力客户降本增效。

公司总部位于江苏南京，在无锡、南京设立双研发中心，在上海、深圳、广州、武汉、苏州、无锡、青岛、杭州、 成都、 济南等地设有办事处， 确保供货与售后服务。德克威尔自动化目前已累计服务国内外超 10000 家客户，与全球多家世界 500 强企业建立了业务联系。

公司已获得专精特新 “小巨人” 企业、" 国家高新技术企业 "、" 江苏省专精特新中小企业 "、" 企业技术中心 "、" 瞪羚企业 "、" 南京市工程技术研究中心 " 等荣誉称号，并参与《自动化系统与集成制造企业数据空间集成模型》、《面向装备制造业的研发设计资源分类及编码》等国家标准的制定。公司目前拥有各项知识产权 100 多项，产品通过 UL 认证、CE 认证以及 ETG、PI、CLPA 的产品一致性认证。

10000+ 家 客户数量	**200+** 个 代理商城市覆盖	**100+** 家 渠道合作伙伴
30+ 个 海外国家 / 地区	**100+** 个 知识产权	**2** 个 研发中心

* 以上数据统计截止至 2025 年 12 月

企业展示

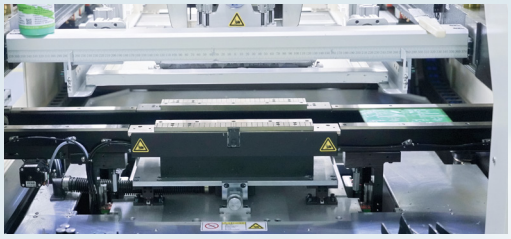

* 以上为企业部分照片展示

荣誉资质

- 荣获“专精特新小巨人企业”、" 国家高新技术企业 "、" 江苏省专精特新中小企业 "、" 企业技术中心 "、" 瞪羚企业 "、" 南京市工程技术研究中心 " 等荣誉称号；
- 通过 **ISO9001、ISO14001、ISO45001** 三大体系认证；
- 通过 **ETG、PI、CLPA** 三大协会产品一致性认证；
- 产品通过 **UL** 认证、**CE** 认证；
- 各项知识产权 **100+**；

ISO9001、ISO14001、ISO45001 认证

发明专利证书

实用新型专利证书

外观设计专利证书

CE 认证

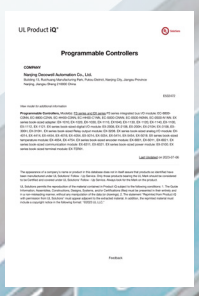

UL 认证

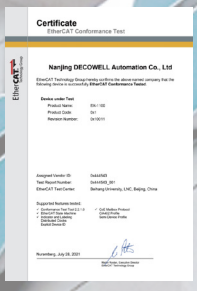

ETG、PI、CLPA 三大协会产品一致性认证

* 以上为企业部分荣誉、证书

产品介绍

FL系列非管理以太网交换机

FL 系列为百兆非网管型工业以太网交换机。该系列产品提供百兆电口接口，采用 DIN 导轨式或壁挂式安装方式，能满足不同应用现场的需求。

拨码可实现环路检测、风暴抑制、一键 VLAN 和流控功能。硬件采用无风扇、低功耗、通过符合行业标准的严格测试，能够适应对 EMC 有严酷要求的工业现场环境，可广泛应用于轨道交通、智慧城市、平安城市、新能源、智能制造等工业领域。

支持PROFINET协议优先传输

支持5/8路百兆电口

支持-40~75℃工作温度

输入电压12~48VDC或24VAC

产品命名规则

FL-1005NTC-PN-SFX

产品系列
- FL系列

管理交换机
- 1-非管理交换机

传输速度
- 0 = 10/100 Mbps
- 1 = 1000 Mbps
- 6 = 10/100 Mbps IP67
- 7 = 1000 Mbps IP67

RJ45数量
- 根据图片

结构
- N =窄尺寸

传输速度
- ST = ST 光纤连接器
- SC = SC 光纤连接器
- LC = LC 光纤连接器
- SFX = 用于小型 10/100 Mbps 外形模块的端口
- SFP = 用于小型 100/1000 Mbps 外形模块的端口
- 模块的端口

通信协议
- PN =PROFINET协议
- EC = EtherCAT协议

涂层
- C =保形涂层

环境
- T =宽温度

更多解决方案请访问
www.welllinkio.com

产品尺寸

FL-1005 尺寸说明

安装尺寸信息如下图所示，单位为（mm）。

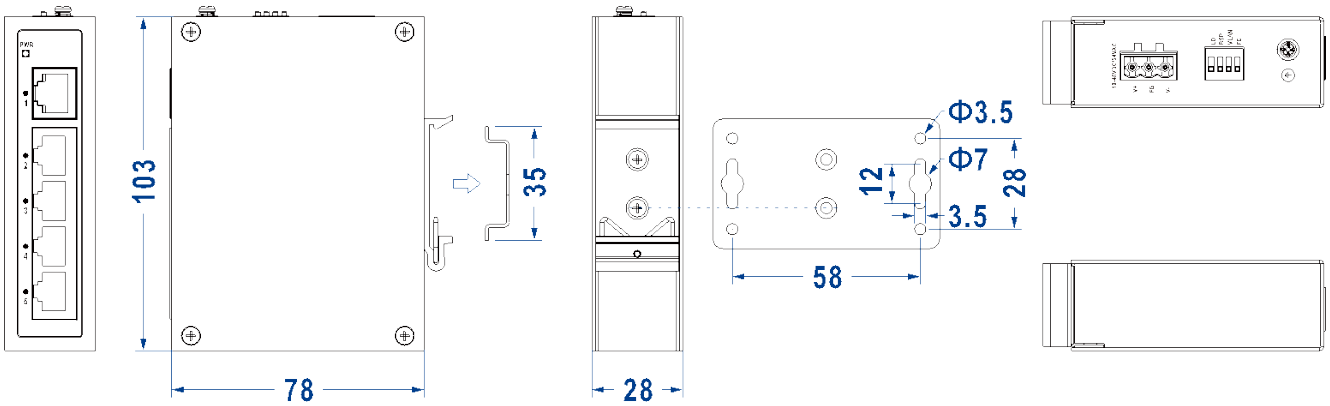

FL-1008 尺寸说明

安装尺寸信息如下图所示，单位为（mm）。

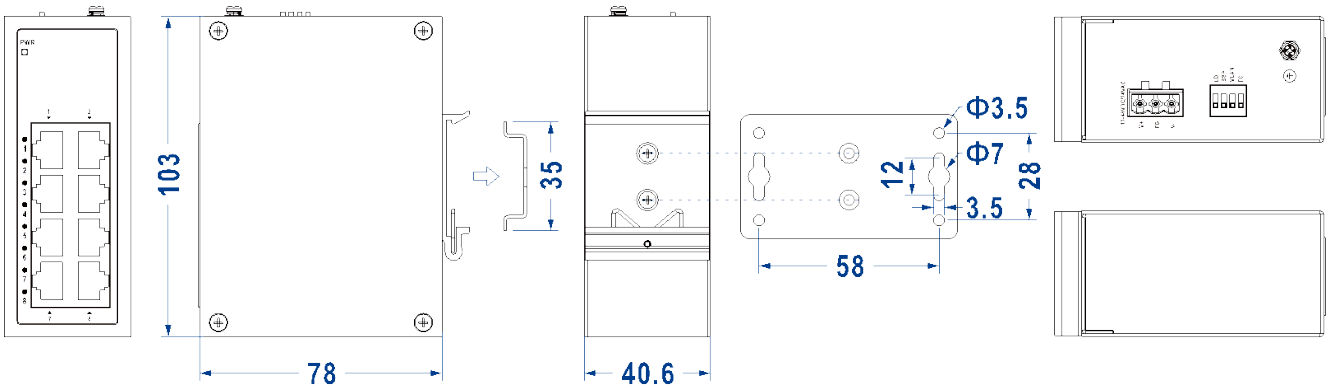

接口说明

接口说明

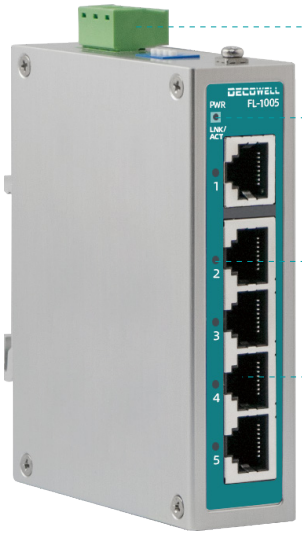

① 电源接线端子

② 电源指示灯

③ RJ45 接口及指示灯

状态指示灯

端口		
Link/ACT	ON	已建立的链接和可用的网络
	Flashing	数据传输激活
	Off	没有建立联系，网络不通信
PWR	ON	电源供电正常
	Off	电源供电异常

接线说明

接口编号	接线标识	接线说明
1	V-	电源负极
2	FG	保护接地
3	V+	电源正极

产品参数

非管理以太网交换机

产品型号	FL-1005	FL-1008
10/100M自适应电口	5	8
10/100/1000M自适应电口	—	—
100M光口(SC/ST/FC可选)	—	—
1000M光口(SC/ST/FC可选)	—	—
1000MSFP	—	—
1000M Combo口	—	—
百兆转发速率	0.1488Mpps	0.1488Mpps
千兆转发速率	—	—
传输方式	存储转发	存储转发
系统交换带宽(单位:bps)	1G	1G
缓存大小(单位: bit)	512K	512K
MAC地址表大小	2K	2K
输入电压	12-48VDC或24VAC	12-48VDC或24VAC
功耗	1.0W	1.4W
电源冗余	—	—
接入端子	3芯5.08mm间距接线端子支持防反接	3芯5.08mm间距接线端子支持防反接
工作温度	-40-75°C	-40-75°C
存储温度	-40~85°C	-40~85°C
相对湿度	5%~95% (无凝露)	5%~95% (无凝露)
尺寸	28X103X78(mm)	40X103X78(mm)
订货号	14-01-01	14-01-02

PROFINET非管理以太网交换机

产品型号	FL-1005-PN	FL-1008-PN
10/100M自适应电口	5	8
10/100/1000M自适应电口	—	—
1000MSFP	—	—
Console口	—	—
传输方式	存储转发	存储转发
系统交换带宽(单位: bps)	1G	1.6G
缓存大小(单位: bit)	512K	512K
MAC地址表大小	2K	2K
输入电压	12-48VDC或24VAC	12-48VDC或24VAC
功耗	1.0W	1.4W
电源冗余	—	—
接入端子	3芯5.08mm间距接线端子	3芯5.08mm间距接线端子
工作温度	-40-75°C	-40-75°C
存储温度	-40-85°C	-40-85°C
相对湿度	5%~95% (无凝露)	5%~95% (无凝露)
Profinet 传输	支持	支持
工业协议	—	—
EMC防护	3B	3B
环网协议	—	—
尺寸	28X103mX78(mm)	40X103X78(mm)
订货号	14-02-01	14-02-02

产品型号速查表

FL系列非管理以太网交换机

产品名称	产品描述	订货号
FL-1005	5口百兆非网管型工业以太网交换机	14-01-01
FL-1008	8口百兆非网管型工业以太网交换机	14-01-02
FL-1005-PN	5口百兆PROFINET非网管型工业以太网交换机	14-02-01
FL-1008-PN	8口百兆PROFINET非网管型工业以太网交换机	14-02-02

我们的服务

销售支持

德克威尔自动化销售工程师均受过专业技术培训，具备广泛的产品知识以及丰富的行业应用经验，可根据客户现场需求快速制定解决方案。

售后服务

德克威尔自动化提供完善的售后服务，我们的专业售后人员可及时到客户所在现场进行故障排除。

现场服务

德克威尔自动化的服务网络遍布全国，我们提供免费的样机测试及现场安装支持和维护培训，可以在客户需要的时候迅速到达现场服务。

版权所有©德克威尔自动化
由于本公司持续的产品升级造成的内容变更，恕不另行通知。
V260323-003

南京德克威尔自动化有限公司
Nanjing Decowell Automation Co., Ltd.

全国服务热线
400-096-9016

地址：南京市浦口区兰新路19号瑞创智造园13号楼
网址：www.welllinkio.com
邮箱：Information@welllinkio.com

德克威尔微信公众号

抖音官方账号