DECOWELL®
德克威尔自动化

公司	南京德克威尔自动化
项目描述	RS系列接线图
项目编号	IEC_tp1001

项目名称	RS
地址	南京市浦口区
项目负责人	技术服务部

创建日期	2023/8/16		
编辑日期	2023/9/7	页数	9

以”品质成就品牌 服务铸就未来”为核心价值观
以”成为世界领先的工业自动化产品与解决方案服务商”为企业愿景
致力于成为以I/O模块为核心的工业控制信号处理专家

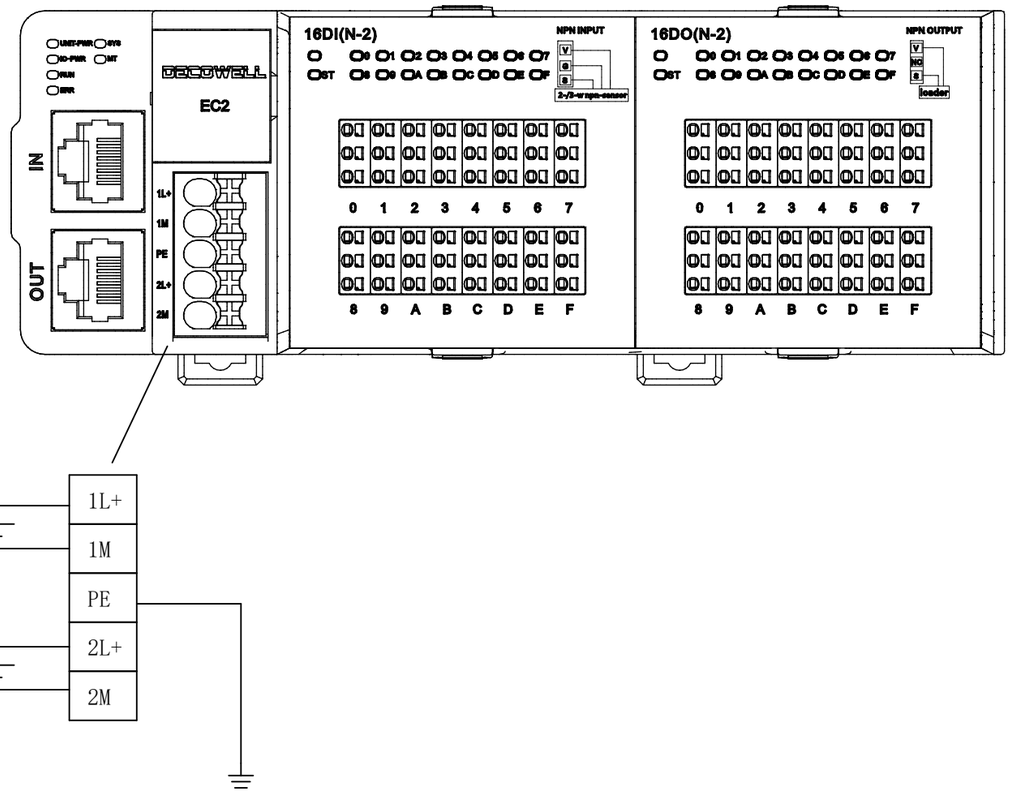

1 RS系列

3

			日期	2023/8/26	EPLAN	南京德克威尔自动化	RS 电源接线图		=	
			校对	离岛					+	
			审核		RS系列接线图			IEC_tp1001	页数	2
修改	日期	姓名	原始项目		替换	替换人			页	2/9

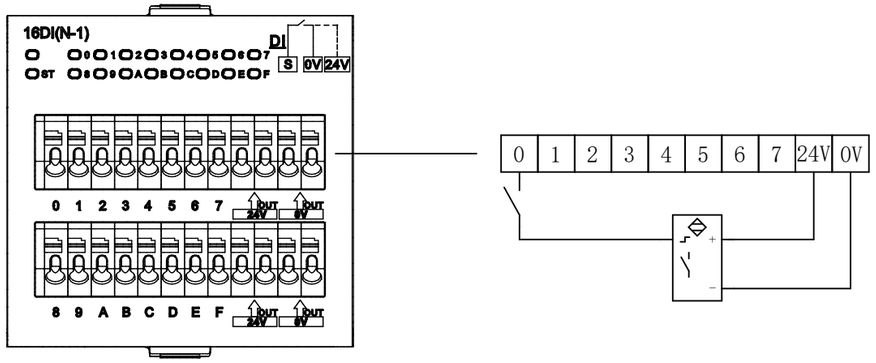

漏性信号输入

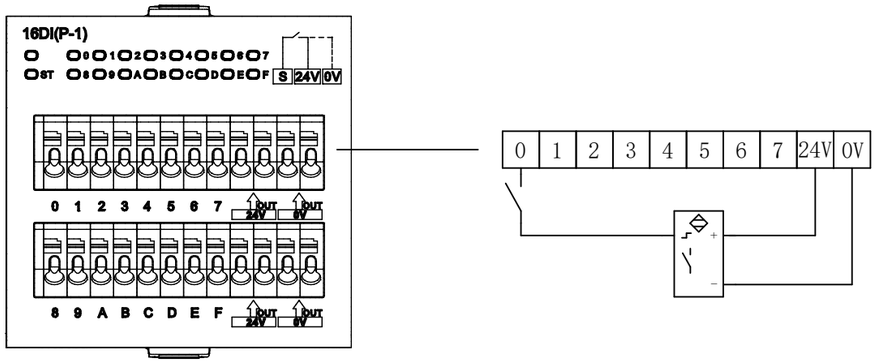

源性信号输入

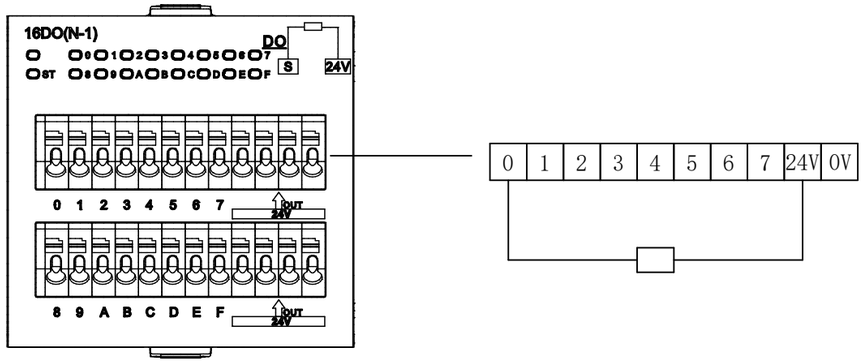

漏性信号输出

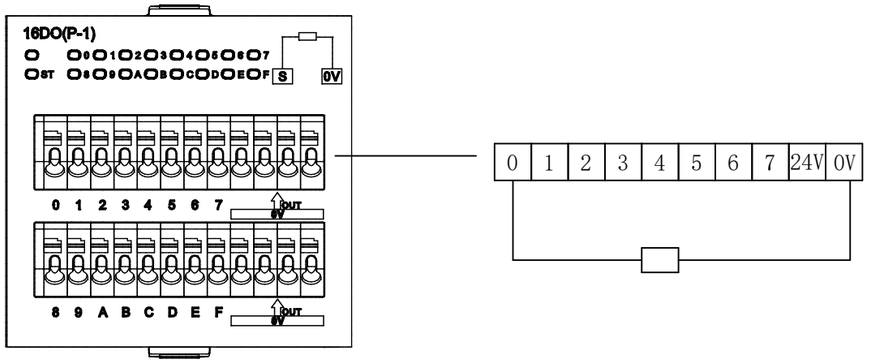

源性信号输出

			日期	2023/8/26	EPLAN	南京德克威尔自动化	RS 欧式端子16DI/16DO		=
			校对	离岛	RS系列接线图				+
			审核					IEC_tpl001	页数 3
修改	日期	姓名	原始项目		替换	替换人			页 3/9

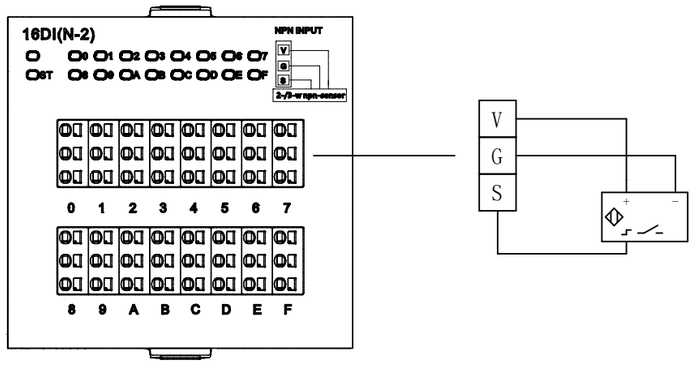

漏性信号输入

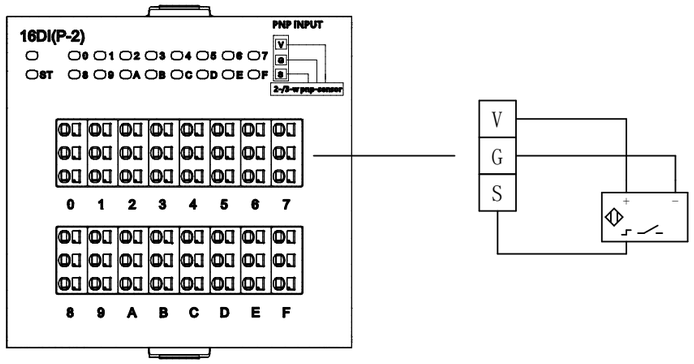

源性信号输入

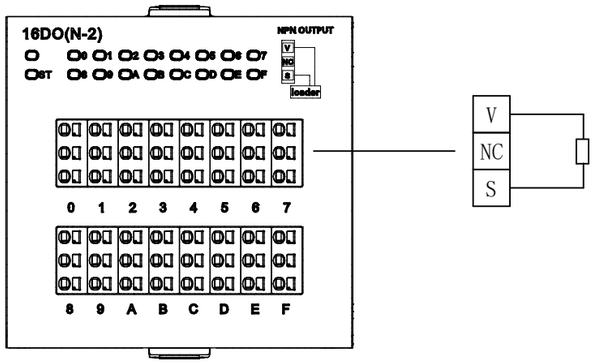

漏性信号输出

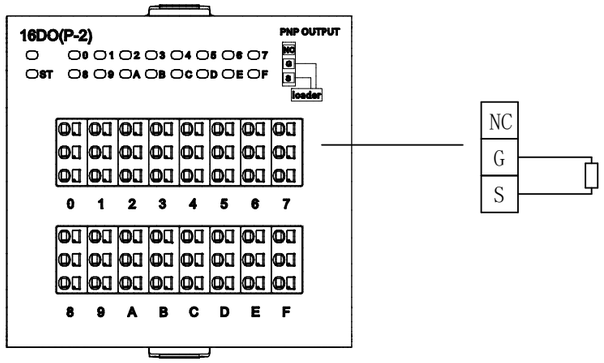

源性信号输出

			日期	2023/8/26	EPLAN	南京德克威尔自动化	RS 三位一体端子16DI/16DO	=	
			校对	离岛				+	
			审核		RS系列接线图			IEC_tp1001	页数 4
修改	日期	姓名	原始项目		替换	替换人			页 4/9

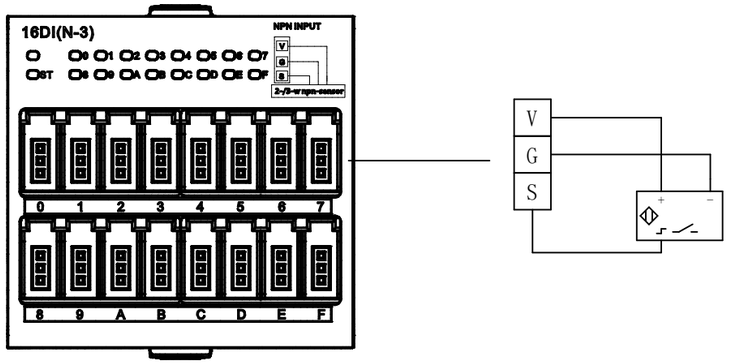

漏性信号输入

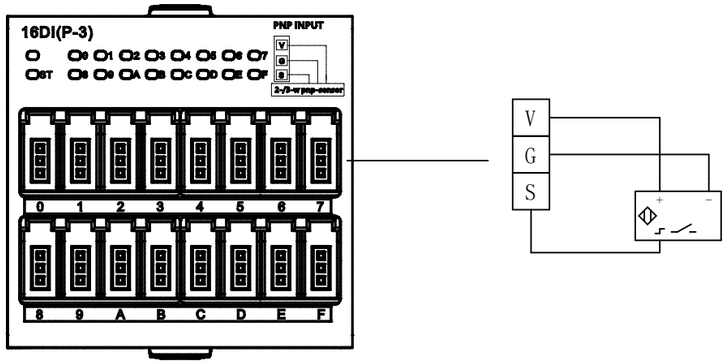

源性信号输入

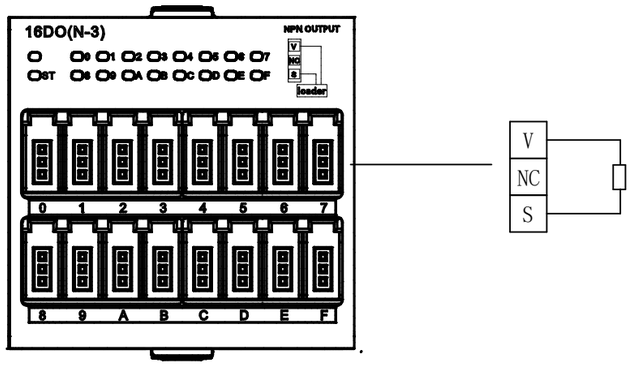

漏性信号输出

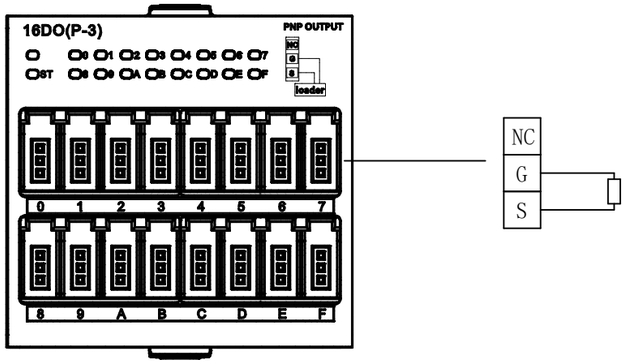

源性信号输出

			日期	2023/8/26	EPLAN	南京德克威尔自动化	RS E-CON端子16DI/16DO	=	
			校对	离岛	RS系列接线图			+	
			审核					IEC_tpl001	页数 5
修改	日期	姓名	原始项目		替换	替换人			页 5/9

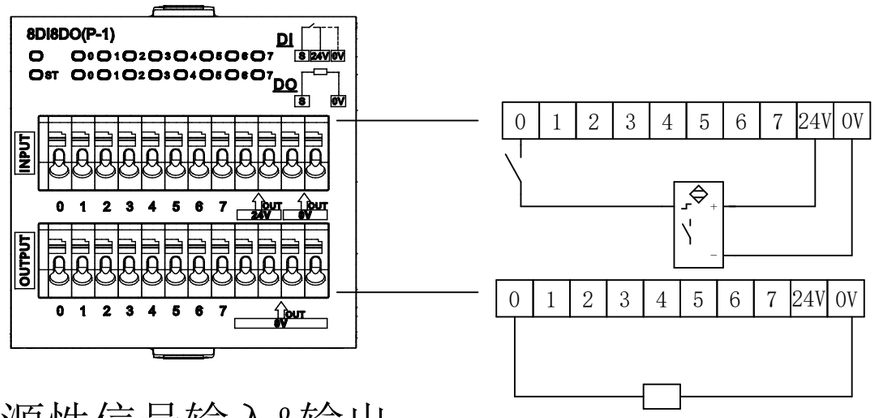

源性信号输入&输出

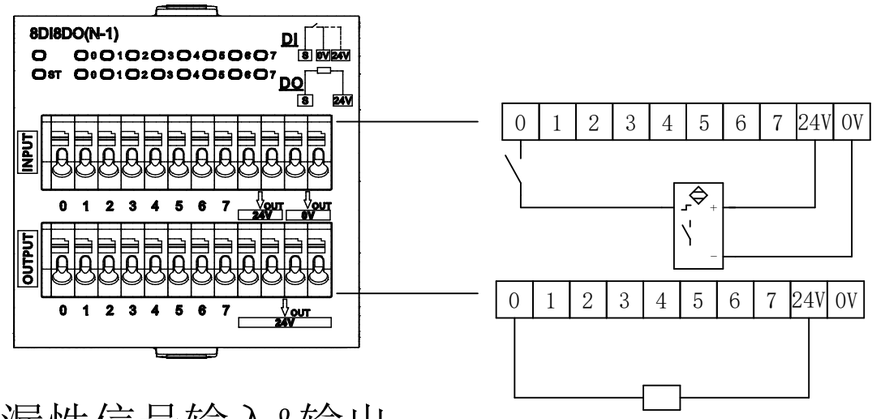

漏性信号输入&输出

			日期	2023/8/26	EPLAN	南京德克威尔自动化	RS 欧式端子8DI&8DO		=
			校对	离岛					+
			审核		RS系列接线图			IEC_tp1001	页数 6
修改	日期	姓名	原始项目		替换	替换人			页 6/9

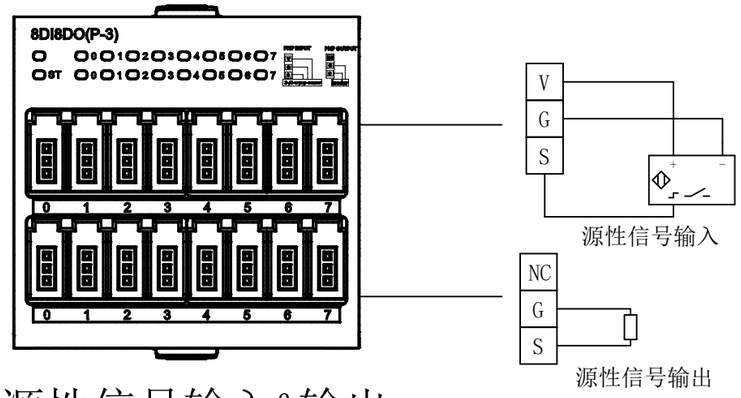

源性信号输入&输出

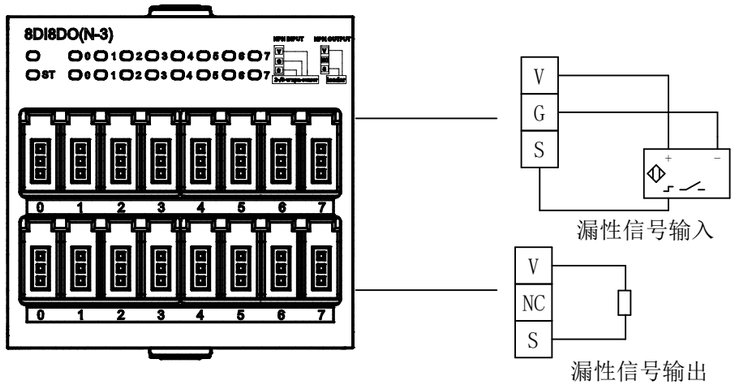

漏性信号输入&输出

			日期	2023/9/5	EPLAN	南京德克威尔自动化	RS E-CON端子8DI&8DO		=
			校对	离岛	RS系列接线图				+
			审核					IEC_tpl001	页数 7
修改	日期	姓名	原始项目		替换	替换人			页 7/9

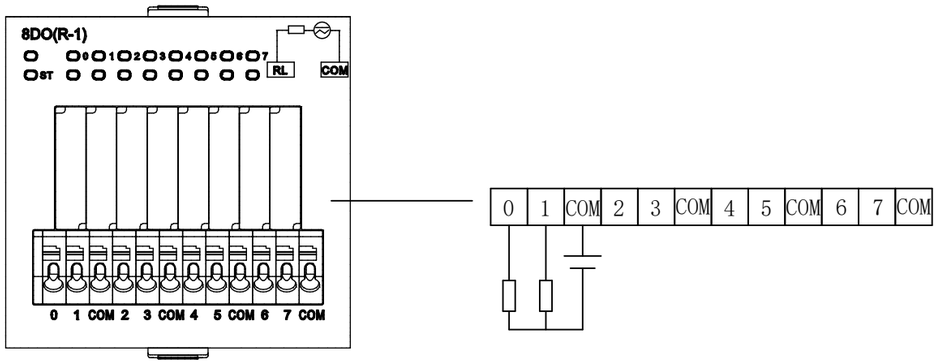

继电器输出

			日期	2023/8/26	EPLAN	南京德克威尔自动化	RS 继电器输出		=
			校对	离岛	RS系列接线图				+
			审核					IEC_tp1001	页数 8
修改	日期	姓名	原始项目		替换	替换人			页 8/9

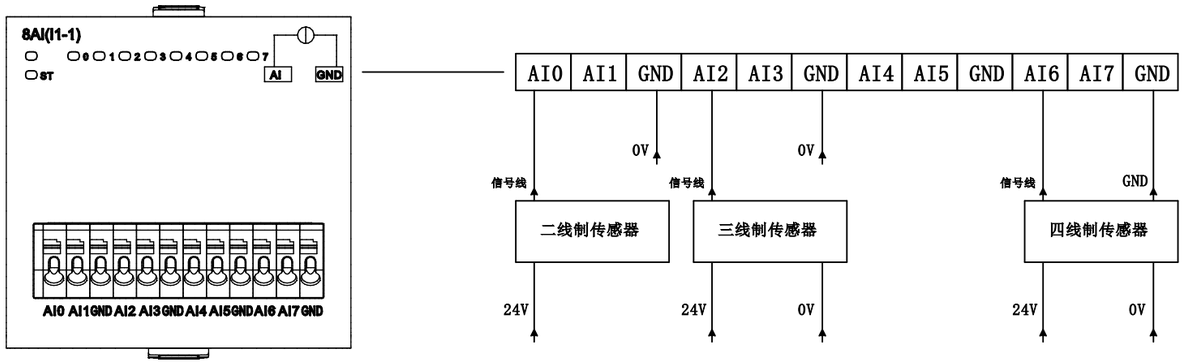

8

			日期	2023/9/7	EPLAN	南京德克威尔自动化	RS 模拟量		=
			校对	离岛					+
			审核		RS系列接线图			IEC_tp1001	页数 9
修改	日期	姓名	原始项目		替换	替换人			页 9/9